SINGER

COMPACT FREE-ARM SEWING MACHINE

INSTRUCTION MANUAL
MANUEL D'INSTRUCTIONS

FOR MODEL 324

Dear Customer:

We recommend that for future reference you record the Serial Number of your Sewing Machine in the space provided.

Refer to illustration at right for location of Serial Number on your machine.

Chère cliente:

Marquez dans les espaces ci-dessous de série de votre machine.

Vous trouverez ces numéros sur la plaque signalétique.

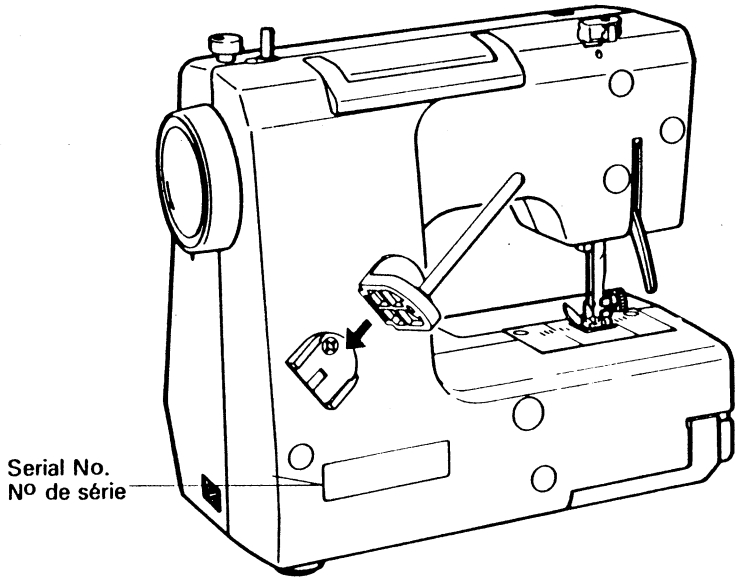

Serial No.
Nº de série

INDEX

Know your machine ..... 2 - 3
Set up your machine ..... 4 - 5
Remove the extension table/accessory box 5
Prepare the bobbin
- Remove the bobbin case from the machine 6
- Wind the bobbin 7
- Insert the bobbin into the bobbin case 8
- Insert the bobbin case into the shuttle 8

Thread the top thread 9
Pick up the bobbin thread 10
Straight stitch 11
- Fastening seams 12
- Keeping seam line straight 12
- Turning a square corner 5/8 inch (16 mm) from the fabric edge 12
- Adjusting thread tension 13
- Needle, thread and fabric chart 14
- Changing needle 14

Zigzag stitch 15
Free-arm sewing 16
Mending stitch 17
Attaching zippers, cording 18
Blind hems 19
Buttonhole making 20
Button sewing 21
Appliqué 22
Embroidery 22
Care for your machine 23
Check chart for performance problems 24

TABLE DES MATIERES

Connaître votre machine ..... 2 - 3
Brancher votre machine ..... 4 - 5
Enlever le plateau/boîte d'accessoires 5
Préparation de la canette
- Enlever la boîte à canette de la machine 6
- Confectionner la canette 7
- Insérer la canette dans sa boîte 8
- Remettre la boîte à canette dans le crochet 8

Enfiler le fil supérieur 9
Faire monter le fil de la canette 10
Point droit 11
- Arrêt des coutures 12
- Faire des coutures bien droites 12
- Faire un angle droit à 16 mm du bord 12
- Ajuster la tension du fil 13
- Tableau des aiguilles, fils et tissus 14
- Changer l'aiguille 14

Point zigzag 15
Couture avec le bras libre 16
Point pour raccommoder 17
Fixer une fermeture à glissières, une cordelière 18
Ourlet invisible 19
Confection des boutonnières 20
Coudre un bouton 21
Application 22
Broderie 22
Entretien de votre machine 23
Vous avez quelques problèmes d'utilisation ?
Vérifiez avec le tableau 24

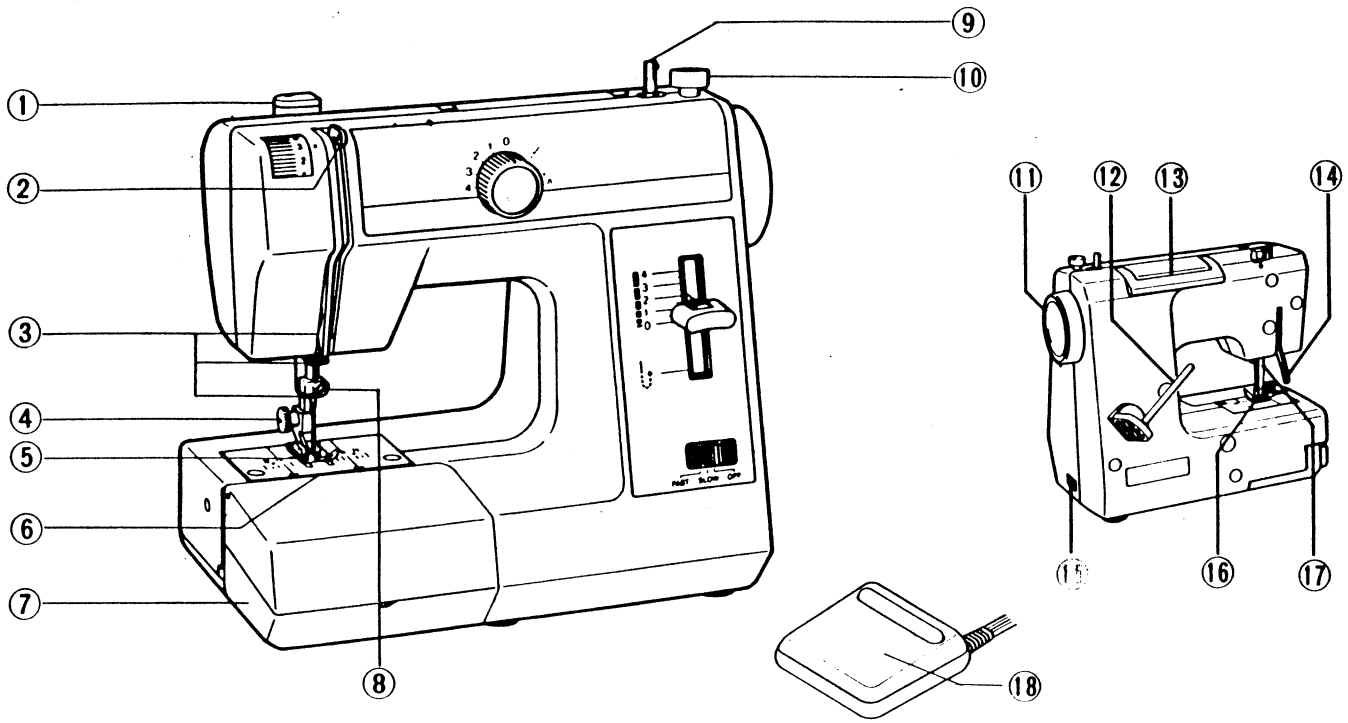

KNOW YOUR MACHINE **Principal parts of your machine**

1. Thread guide
2. Thread take up
3. Thread guide
4. Presser foot thumb screw
5. Presser foot
6. Needle plate
7. Extension table (Accessory box)
8. Needle clamp screw
9. Bobbin winder shaft
10. Bobbin winder stop
11. Hand wheel
12. Thread spool pin
13. Carrying handle
14. Presser foot lifter
15. Cord socket
16. Feed dogs
17. Thread cutter
18. Foot switch

CONNAISSANCE DE VOTRE MACHINE **Principales pièces de votre machine**

1. Guide-fil
2. Tendeur de fil
3. Guide-fil
4. Vis de serrage du pied de biche
5. Pied de biche
6. Plaque à aiguille
7. Plateau (boîte à accessoires)
8. Vis de serrage de l'aiguille
9. Dévidoir
10. Arrêt du dévidoir
11. Volant
12. Porte-bobine
13. Poignée
14. Levier du pied de biche
15. Prise
16. Griffes
17. Coupe-fil
18. Interrupteur pédale

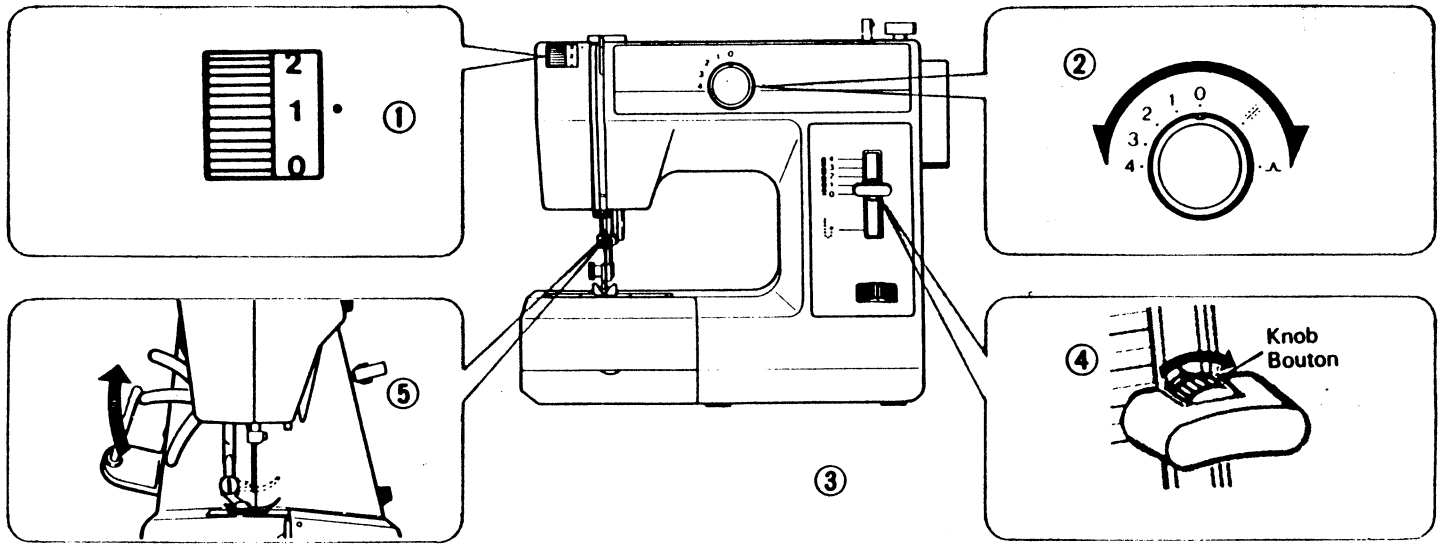

(1) Top thread tension control

Decrease or increase the tension of the top thread by using this control. The higher the number, the tighter the tension.

(2) Stitch dial

This dial regulates the stitch pattern and the zigzag width.

Set it at "0" when straight stitching and the needle bar will be firmly locked to achieve uniform stitching.

(3) Power/speed range switch

Your machine has two ranges of speed: a low range for slower, intricate work and a high one for faster, general work.

(4) Stitch length/reverse stitch lever

Loosen the knob in the center by turning it counter-clockwise. Move the lever between 4 and 0 and retighten the knob.

Lower the lever below "0" to stitch in reverse for back tacking.

(5) Presser foot lifter

There are three positions for your presser foot.

1. Lower the presser foot to sew.
2. Raise the lifter to the middle position to insert or remove fabric.
3. Lift it to its highest position to change the presser foot or to remove thick fabric.

(1) Réglage de la tension supérieure

Augmenter ou diminuer la tension supérieure en utilisant cette molette. Plus le chiffre est grand, plus la tension est serrée.

(2) Bouton de sélecteur de point

Ce bouton règle le type de point ainsi que la largeur de point.

Le placer à "0" pour le point droit et la barre à aiguille sera fixe pour réaliser des points réguliers.

(3) Régulateur: mise en marche + 2 vitesses

Votre machine a deux vitesses: Une lente pour les travaux compliqués et une rapide pour les travaux habituels. HIGH/FAST: rapide — LOW/SLOW: lente — OFF: arrêt.

(4) Longueur du point/marche arrière

Desserrer le bouton central en le tournant dans le sens inverse aux aiguilles d'une montre. Déplacer le levier entre 0 et 4 et resserrer le bouton central.

Descendre le bouton en dessous du "0" pour coudre en marche arrière.

(5) Levier du pied de biche

Il y a 3 positions:

1. Abaisser le levier pour coudre.
2. Soulever le levier en position moyenne pour insérer ou enlever le tissu.
3. Soulever le levier à sa position la plus haute, pour changer le pied de biche ou enlever les tissus épais.

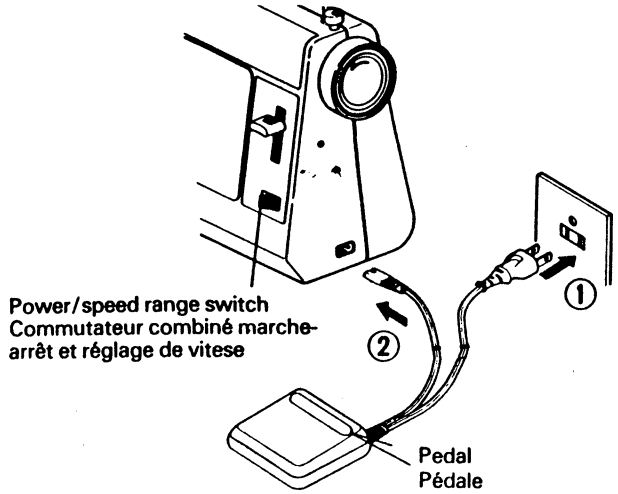

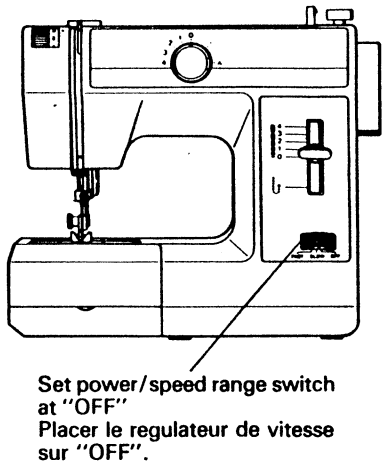

SETTING UP YOUR MACHINE WITH THE FOOT SWITCH

(1) How to set Foot Switch
MAKE SURE THAT THE POWER/SPEED RANGE SWTICH IS AT "OFF" POSITION BEFORE CONNECTING FOOT SWITCH.
Connect the plugs of the foot switch into the machine socket (1) and your wall outlet (2) as illustrated.

(2) How to operate
1. Set the power/speed range switch at the "FAST" or "SLOW" position.
2. Depress the pedal of the foot switch with your foot to run the machine. Remove your foot from the pedal to stop.

CAUTION:
If you are interrupted, or stop sewing or leave the machine unattended, the plug (2) must be removed from the outlet.

*THIS FOOT SWITCH has only ON—OFF function, not for speed control.

BRANCHEMENT DE VOTRE MACHINE AVEC L'INTERRUPTEUR PEDALE

(1) Assurez-vous que le commutateur combiné marche-arrêt et réglage de vitesse se trouve sur "OFF" avant de brancher la pédale.
Introduisez les fiches de l'interrupteur pédale:
(1) dans la boîte à contact de la machine.
(2) dans la prise de courant (voir figure).

(2) Emploi
1. Placez le commutateur combiné marche-arrêt/régulateur de vitesse en position "FAST" ou "SLOW"
2. Appuyer sur la pédale pour faire tourner la machine. La machine s'arrêtera lorsque vous enlevez votre pied de la pédale.

ATTENTION:
Si vous abandonnez votre machine ou si vous cessez de coudre retirez la fiche de la prise de courant (2).

*Cet interrupteur pédale à uniquement une fonotion marche-arrêt ne fonctionne pas en régulateur de vitesse.

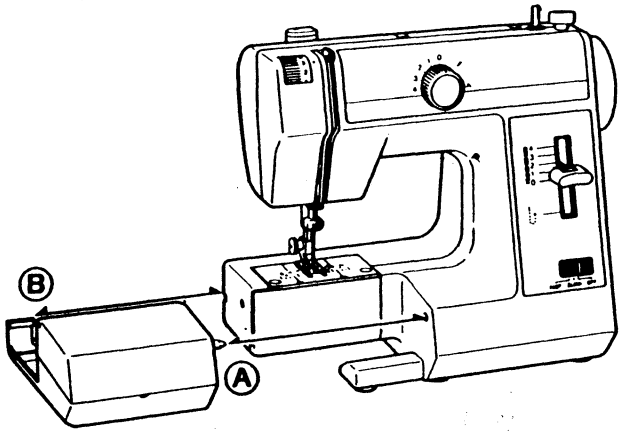

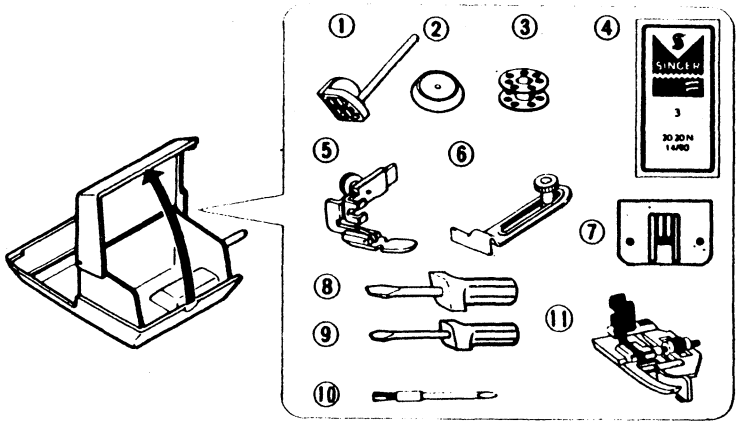

REMOVING THE EXTENSION TABLE/ACCESSORY BOX

Remove the extension table by pulling it to the left.

To attach, slide the table back until the pins (A and B) fit into the holes on the machine.

SORTIR LE PLATEAU/BOITE D'ACCESSOIRES

Enlever le plateau en le tirant sur la gauche.

Pour le fixer, glisser le plateau jusqu'à ce que les axes (A, B) entrent dans leurs logements respectifs.

SETTING UP SPOOL STAND

Fit the spool stand in the accessory box in the direction shown by arrow as illustrated.

COMMENT MONTER LE PORTE-BOBINE

Fixez le porte-bobine en place de haut (droit) en bas comme illustré.

Open the accessory box by lifting the lid up and backward and you will find a variety of accessories inside.

(1) Spool stand
(2) Spool pin cap
(3) Bobbin
(4) Needle set
(5) Zipper foot
(6) Cloth guide
(7) Feed cover plate
(8) Large screw driver
(9) Small screw dirver
(10) Lint brush
(11) Blind stitch foot

Ouvrir la boîte d'accessoires en soulevant le couvercle vers l'arrière. A l'intérieur vous trouverez toute une série d'accessoires.

(1) Porte
(2) Coiffe-bobine
(3) Canette
(4) Jeu d'aiguilles
(5) Pied fermeture à glissière
(6) Guide
(7) Cache-griffes
(8) Grand tournevis
(9) Petit tournevis
10) Pinceau
11) Semelle point invisible

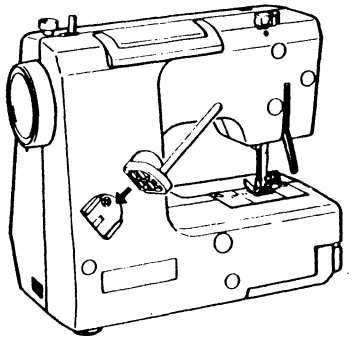

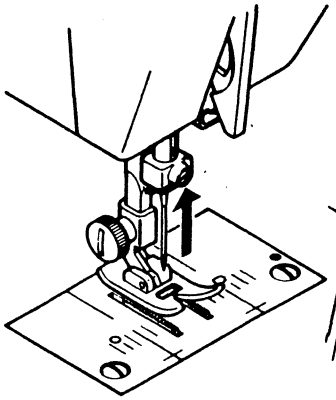

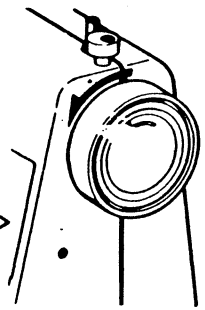

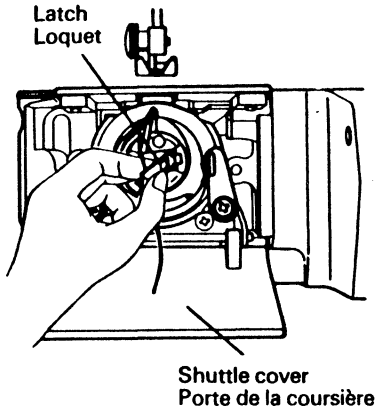

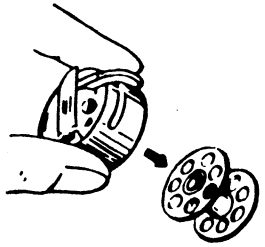

PREPARING THE BOBBIN

Remove the Bobbin Case from the Machine (Uses a class 15 bobbin)

1. Raise the needle to its highest position by turning the hand wheel toward you.
2. Locate the notch at the left end and open the shuttle cover by pulling forward and down.
3. Use your forefinger and thumb to pull open the latch on the bobbin case.
4. Pull the bobbin case straight out.
5. Release the latch and the bobbin will drop out of the case.

BOBINAGE DE LA CANETTE (Utiliser la canette type 15)

Enlever la boîte à canette de la machine

1. Soulever l'aiguille à sa position la plus haute en tournant le volant vers vous.
2. Par l'encoche située à gauche, ouvrir la porte de la coursière en la tirant vers le bas et vers vous.
3. Tirer le loquet de la boîte à canette en le tenant entre le pouce et l'index.
4. Tirer la boîte à canette hors de la coursière, bien droit.
5. Relâcher le loquet et la canette sortira de son logement.

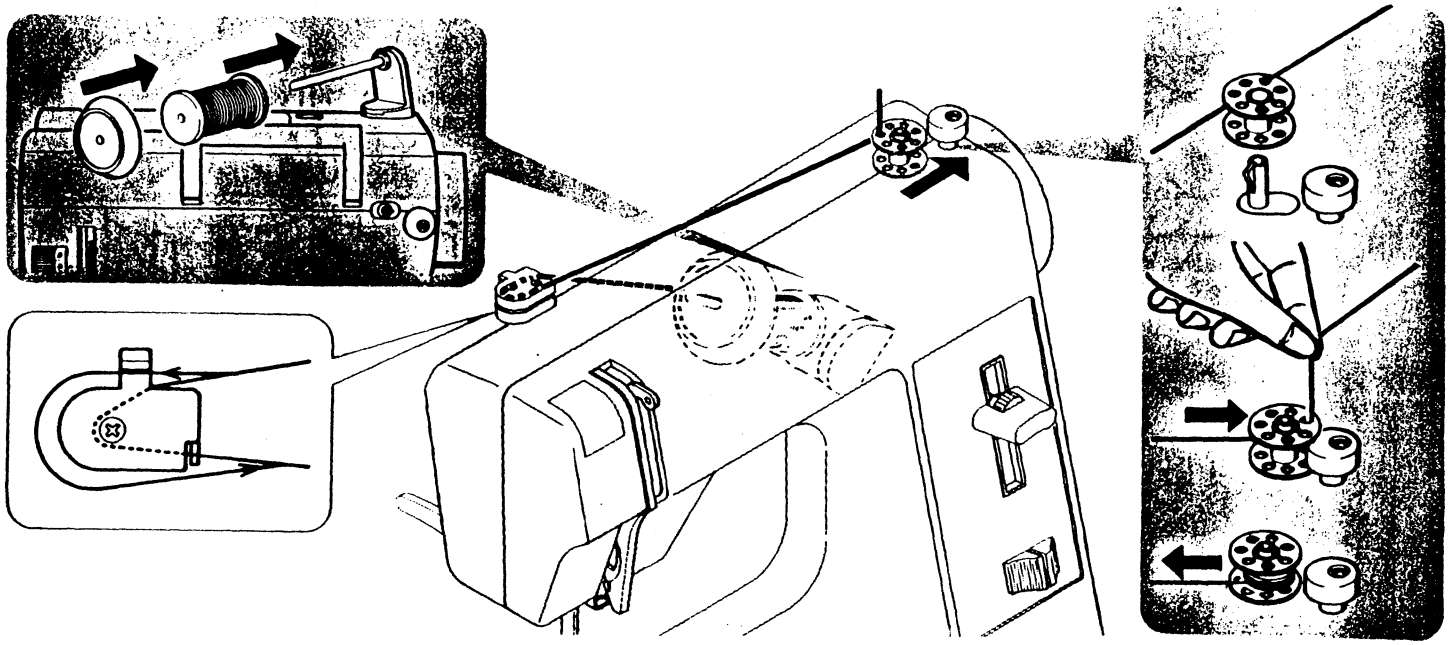

WIND THE BOBBIN

1. Put a spool of thread on the spool pin.
2. Draw the thread through from the spool through the bobbin winder tension disc.
3. a. Pull the end of the thread through the hole in the bobbin.
   b. Place the bobbin onto the bobbin winder shaft with the end of the thread coming from the top of the bobbin.
4. a. Push the bobbin winder shaft to the right until it clicks.
   b. Hold onto the end of the thread.
   c. Start the machine by shifting the power switch to "LOW/SLOW" or "HIGH/FAST" position. After several rotations of the bobbin release the thread.

   NOTE: Keep away from the needle while the machine is running.
5. a. Turn off the power switch when the bobbin stops turning with the thread filled.
   b. Push the shaft to the left to remove the bobbin.

CONFECTIONNER LA CANETTE

1. Placer la bobine de fil sur le porte-bobine.
2. Tirer le fil de la bobine et le passer d'avant en arrière autour du disque de tension du dévidoir.
3. a. Tirer l'extrémité du fil et l'enfiler dans un trou de la canette.
   b. Placer la canette sur l'axe du dévidoir avec l'extrémité du fil venant du sommet de la canette.
4. a. Pousser le dévidoir vers la droite jusqu'au déclic.
   b. Tenir l'extrémité du fil vers le haut.
   c. Mettre en marche la machine en poussant l'interrupteur sur "LOW/SLOW" ou "HIGH/FAST". Après plusieurs rotations de la canette, relâcher le fil.

   Note: Tenir la main éloignée de l'aiguille lorsque la machine fonctionne.
5. a. Replacer l'interrupteur sur "OFF/0" lorsque la canette, à présent remplie, s'arrête de tourner.
   b. Pousser l'axe vers la gauche pour enlever la canette.

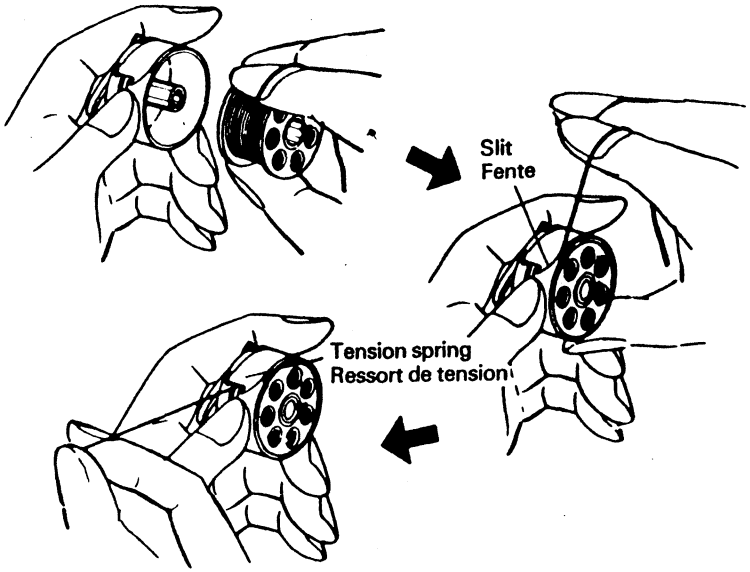

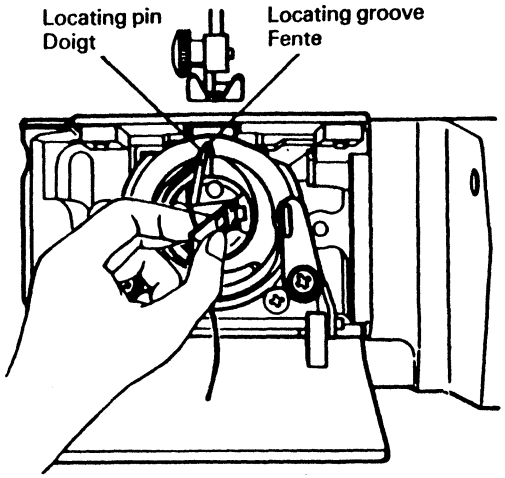

INSERT THE BOBBIN INTO THE BOBBIN CASE

1. Hold the bobbin in your right hand with the thread running clockwise.
2. Insert the bobbin into the case with about 4 inchs (10 cm) of thread showing outside the case.
3. Pull the thread through the slit in the case and then underneath the flat tension spring. It will click when it is in place.

INSERT THE BOBBIN CASE INTO THE SHUTTLE

1. Hold the latch open, with the locating pin straight up.
2. Slide the bobbin case onto the center spindle of the shuttle, keeping the thread toward you.
   NOTE: Be sure the locating pin fits into the locating groove at the top of the shuttle.
3. Release the latch to lock the bobbin case in place.

INSÉRER LA CANETTE DANS SA BOÎTE

1. Tenir la canette dans votre main droite avec le fil enroulé dans le sens des aiguilles d'une montre.
2. Insérer la canette dans sa boîte en laissant une longueur de fil de 10 cm à l'extérieur.
3. Tirer le fil en passant dans la fente de la boîte et sous le ressort de tension plat. Un déclic se fera entendre lorsqu'elle sera en place.

INSÉRER LA BOÎTE À CANETTE DANS LE CROCHET

1. Tenir le loquet ouvert, bien droit entre le pouce et l'index.
2. Introduire la boîte à canette sur l'axe central de la coursière, en gardant le fil vers vous.
   Note: Bien vérifier que le doigt corresponde à la fente au sommet de la coursière en plaçant l'aiguille et le tendeur de fil en position haute.
3. Relâcher le loquet pour bloquer la boîte à canette à sa place.

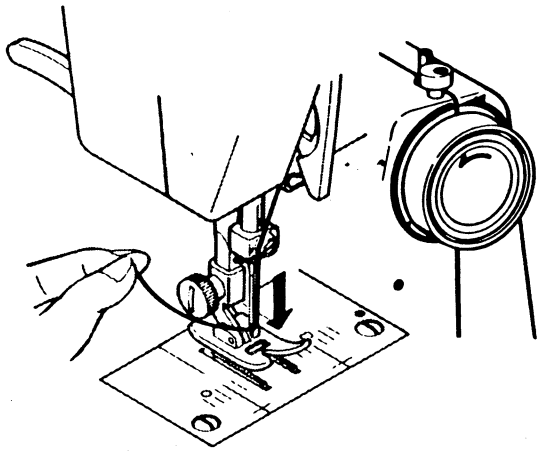

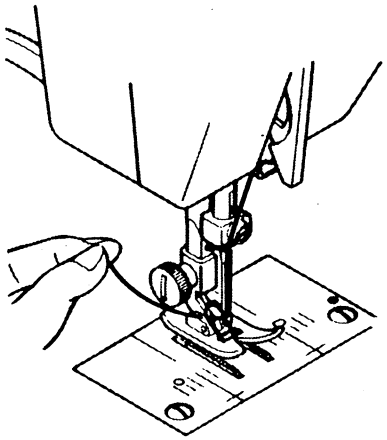

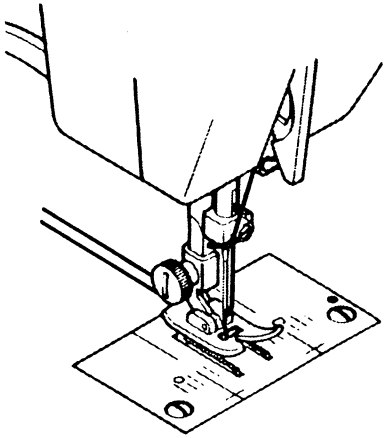

PICKING UP THE BOBBIN THREAD

1. Raise the presser foot lifter.
2. a. Hold the top thread loosely in your left hand.
   b. With your right hand, rotate the hand wheel toward you until the take-up lever has come to the top again.

   NOTE: When the needle passes beneath the needle plate, it will pick up the thread from the bobbin.
3. a. Raise the bobbin thread by pulling the top thread with your left hand.
   b. Pull the bobbin thread until the end comes through the opening of the needle plate.
4. Pull the both threads under and to the back of the persser foot, leaving 4 inches (10 cm) clear.

NOW YOU'RE READY TO START TO SEW WITH YOUR SEWING MACHINE. PLEASE TURN TO THE NEXT PAGE.

FAIRE MONTER LE FIL DE LA CANETTE

1. Soulever le levier du pied de biche.
2. a. Tenir le fil supérieur lâchement dans la main gauche.
   b. Avec la main droite, tourner le volant vers vous jusqu'à ce que le tendeur de fil remonte à sa plus haute position.

   Note: Lorsque l'aiguille descendra, elle attrapera le fil de la canette.
3. a. Soulever le fil de la canette en tirant le fil supérieur de la main gauche.
   b. Tirer le fil de la canette qui apparaîtra au travers de la fente de la plaque et du pied de biche.
4. Tirer les deux fils vers l'arrière sous le pied de biche, en laissant 10 cm.

Maintenant, vous êtes prête à coudre avec votre machine. Veuillez vous référer à la page suivante.

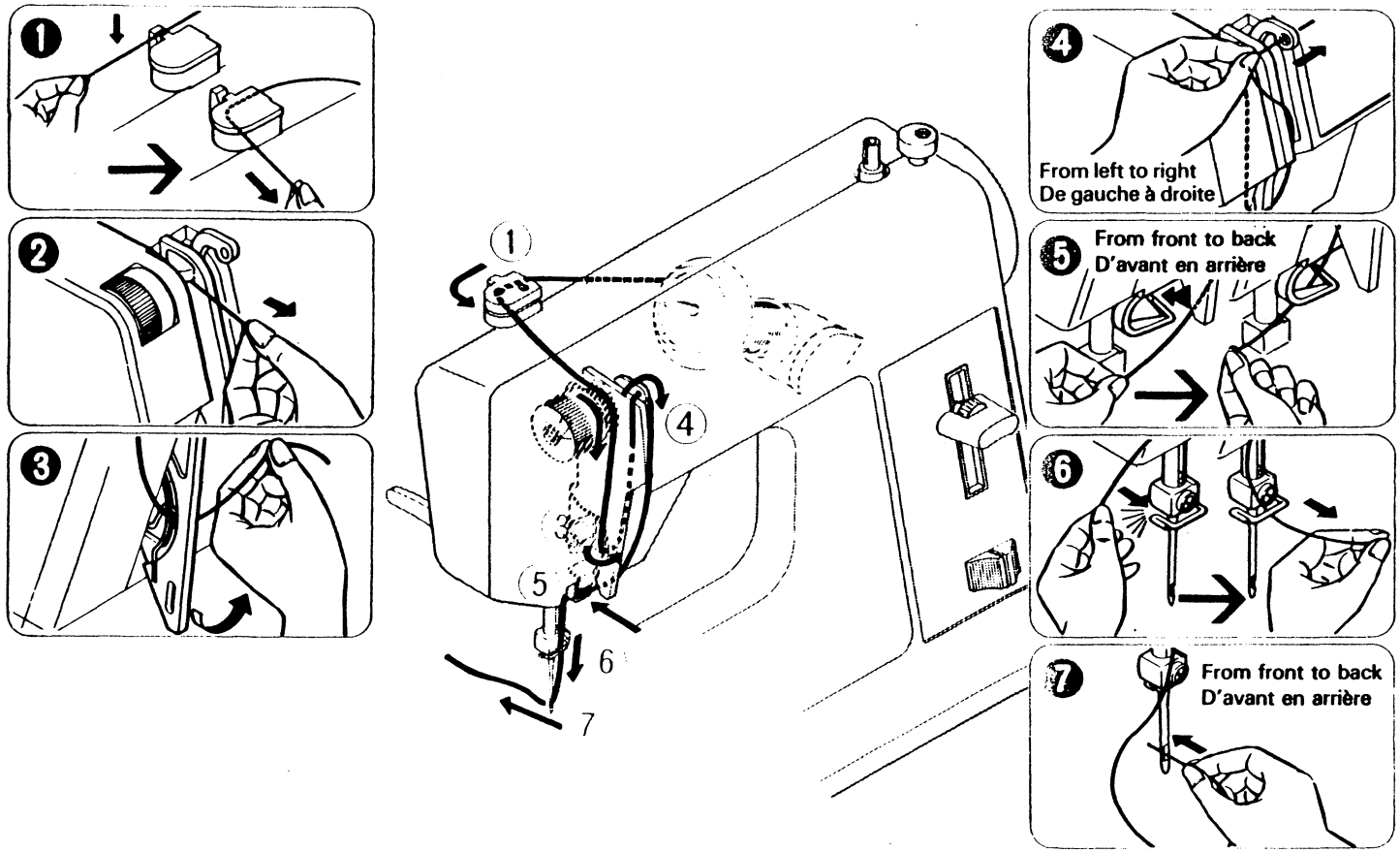

THREADING THE TOP THREAD

* Raise the presser foot lever to allow the thread to pass between the tension control discs.
* Raise the thread take-up lever to its highest position by rotating the hand wheel toward you.
* Holding the thread taut with your right hand, draw the thread through the thread guides as illustrated.
* Thread the take-up lever from left to right.
* Thread the needle from front to back, drawing 4 inches (10 cm) of thread through the eye of the needle.

ENFILAGE DU FIL SUPERIEUR

* Monter le levier du pied de biche pour permettre au fil de passer entre les disques de tension.
* Monter le tendeur de fil à sa plus haute position en tournant le volant vers vous.
* En tenant le fil tendu dans la main droite, le passer au travers des guides-fils, comme illustré.
* Enfiler le tendeur de fil de gauche à droite.
* Enfiler l'aiguille d'avant en arrière, en tirant 10 cm de fil.

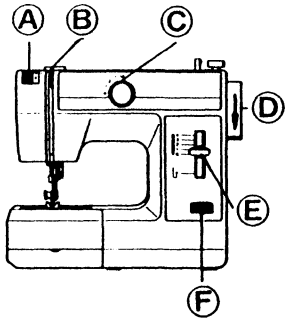

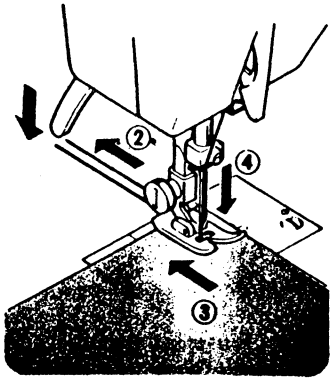

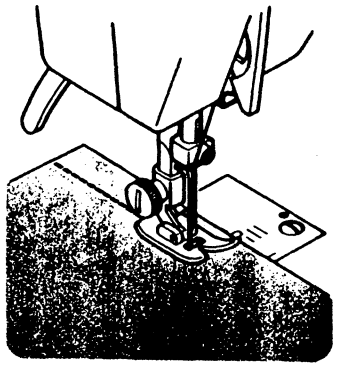

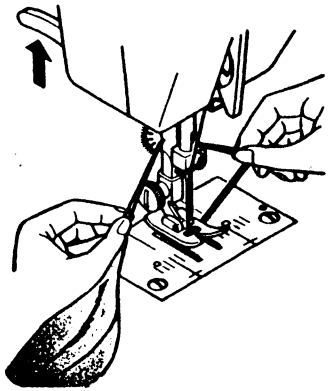

STRAIGHT STITCHES

Straight stitch is most frequently used for every aspect of sewing. To achieve the best result follow the steps below.

1. SETTINGS
   Stitch dial - 0
   Stitch length - 4 mm
   Thread tension - 3
   Raise the take-up lever to its highest position by turning the hand wheel toward you.
   (A) Top thread tension control
   (B) Take-up lever
   (C) Stitch width control
   (D) Hand wheel
   (E) Stitch length lever
   (F) Speed range switch
2. Pull both threads under the presser foot toward the back of the machine.
3. Place the fabric under the presser foot and lower the presser foot lifter.
4. Turn the hand wheel toward you until the needle enters the fabric.

* The required tension depends upon the stiffness of the fabric, thickness of the fabric, numbers of layers of fabric. (See page 13).

5. a. Start to sew shifting the power switch to the "SLOW" or "FAST" position.
   b. Guide the fabric gently with your hand.
   c. When you reach the end of the fabric, stop the machine by turning off the power switch.
6. a. Turn the hand wheel to raise the needle.
   b. Raise the presser foot by pushing the lifter up.
   c. Use the thread cutter above the presser foot to cut off excess threads.
   d. Pull both threads under and to the back of the presser foot, leaving 4 inches (10 cm) clear.

POINT DROIT

C'est le point le plus utilisé pour chaque genre de couture. Apprenez à vous servir correctement de votre machine, en suivant les étapes ci-dessous:

1. Réglages
   Sélecteur de point: 0
   Longueur de point: 4mm
   Tension: 3
   Elever le tendeur de fil à sa position la plus haute en tournant le volant vers vous.
   (A) Molette de tension supérieure
   (B) Tendeur de fil
   (C) Cadran de largeur du point
   (D) Volant
   (E) Bouton de longueur du point
   (F) Interrupteur marche/arrêt
2. Tirer les deux fils sous le pied de biche, vers l'arrière.
3. Placer le tissu sous le pied de biche et abaisser le levier.
4. Tourner le volant vers vous jusqu'à ce que l'aiguille pénètre dans le tissu.

* Le réglage de la tension supérieure dépend de plusieurs facteurs: la rigidité du tissu, l'épaisseur du tissu ou le nombre d'épaisseurs superposées (voir page 13).

5. a. Commencer à coudre, en ayant bien mis l'interrupteur sur "SLOW" ou "FAST".
   b. Guider le tissu légèrement avec la main.
   c. Lorsque l'extrémité du tissu est atteinte, arrêter la machine en tournant l'interrupteur sur "OFF".
6. a. Tourner le volant pour relever l'aiguille.
   b. Soulever le pied de biche en tirant le levier vers le haut.
   c. Utiliser le coupe-fil au-dessus du pied de biche pour couper les fils.
   d. Tirer les deux fils sous le pied de biche et vers l'arrière en laissant environ 10 cm.

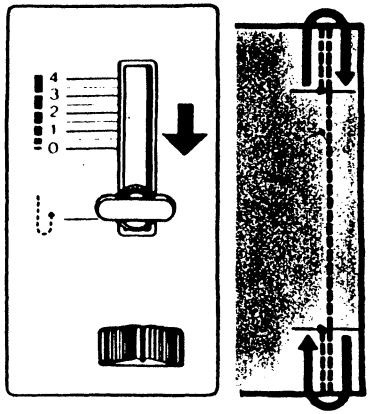

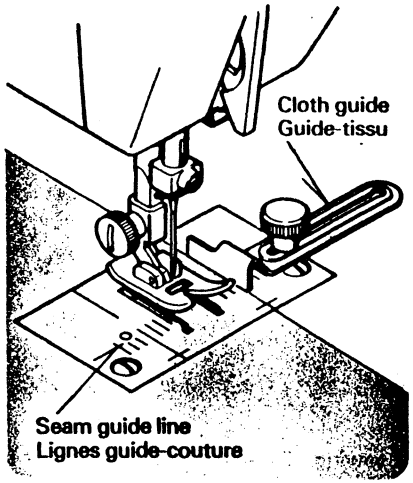

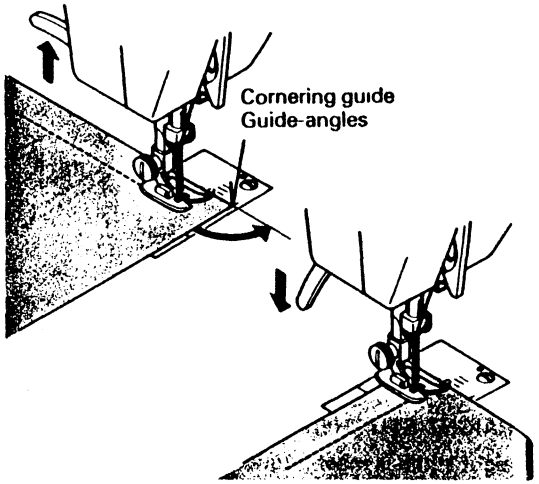

Fastening seams

Secure your seams by taking the first few stitches in reverse. Then allow the machine to go forward. This is called back tacking. Reverse the machine at the end of your seams as well.

Lower the stitch length lever below "0" for back tacking.

Keeping seam line straight

1. Using the seam guide lines
   The needle plate is marked with seam guide lines to help you stitch straight seams. The standard 5/8 inch (16 mm) lines are emphasized for your convenience.
2. Using the cloth guide
   Secure the cloth guide in the screw hole to the right of the foot adjusting to the width of your seams.

Turning a square corner 5/8 inch (16 mm) from the fabric edge

1. Stop stitching with the needle piercing the fabric when you reach the cornering guide.
2. Raise the presser foot.
3. Turn the fabric and the new stitching line will alig with 5/8 inch (16 mm) seam guide line.
4. Lower the presser foot and begin stitching in th new direction.

Arrêt des coutures

Renforcer les coutures en faisant quelques points en marche arrière. Ensuite, faire avancer la machine vers l'avant. Cela s'appelle des points d'arrêt. En faire également quelques uns à la fin des coutures.

Abaisser le levier de longueur de point au dessous du "0" pour la marche arrière.

Pour obtenir des coutures bien rectilignes

1. Utilisation des lignes du guide-couture
   Deux lignes de couture sont gravées sur la plaque à aiguille pour vous aider à obtenir des coutures bien rectilignes. Les lignes standards (16 mm) sont accentuées pour en faciliter l'utilisation.
2. Utilisation du guide-tissu
   Fixer le guide dans le trou, à droite du pied de biche en l'ajustant en fonction de la largeur de vos coutures.

Faire un angle droit à 16 mm du bord

1. Arrêter de coudre et laisser l'aiguille plantée dans l tissu, lorsque vous atteignez le guide-angle.
2. Relever le pied de biche.
3. Tourner le tissu et la nouvelle ligne de coutur s'alignera à 16 mm de la ligne guide-couture.
4. Abaisser le pied de biche et commencer à coudr dans la nouvelle direction.

STRAIGHT STITCHING

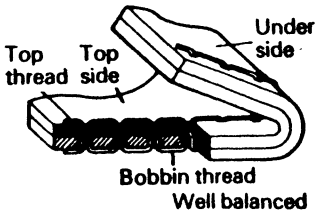

POINT DROIT

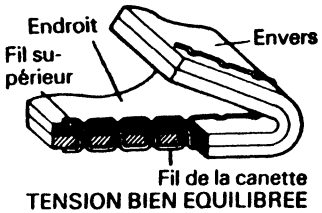

TENSION BIEN EQUILIBREE

Adjusting thread tension

The good looking apperance of your stitching is largely determined by the balanced tension of both top and bobbin threads. The tension is well balanced when these two threads 'lock' in the middle of layers of the fabric you are sewing.

Ajuster la tension du fil

La bonne apparence de votre couture dépend en grande partie de la tension des deux fils (supérieur et canette). La tension est bien équilibrée lorsque ces deux fils se croisent entre les deux épaisseurs du tissu que vous cousez.

Top stitch too tight
Tension supérieure trop tendue

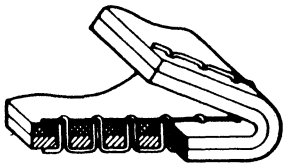

Threads lock on the top side
Les fils se croisent sur l'endroit

Decrease tension
Diminuer la tension

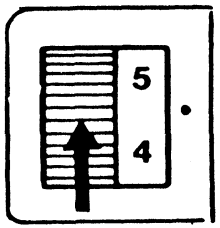

Top stitch too loose
Tension supérieure trop lâche

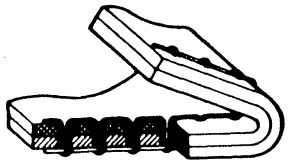

Threads lock on the under side
Les fils se croisent sur l'envers

Increase tension
Augmenter la tension

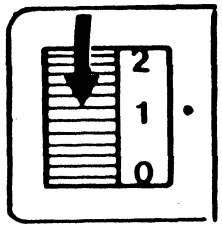

Bobbin thread tension

BOBBIN THREAD TENSION REQUIRES ADJUSTMENT LESS FREQUENTLY THAN THE TOP THREAD TENSION.

If the tension is well balanced, but the fabric puckers badly, both top and bobbin thread tensions may be too tight and have to be adjusted.

When adjusting the tension on the bobbin case, make slight adjustments with the screw driver.

Tension du fil de la canette

LA TENSION INFERIEURE NE DEMANDE PAS D'AJUSTEMENTS AUSSI FREQUENTS QUE LA TENSION SUPERIEURE.

Si la tension est bien équilibrée, mais que le tissu fronce, les deux fils (supérieur et inférieur) sont trops serrés et doivent être ajustés.

Lorsque vous ajustez la tension de la canette, serrez ou desserrez très légèrement à l'aide du petit tournevis.

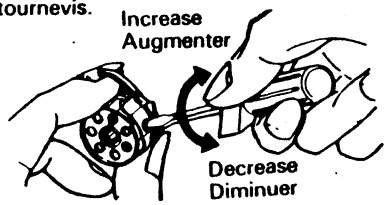

To test that the tension is correct, suspend the bobbin case by the thread (No. 50) and jerk it once. If the tension is correct, the thread will unwind an inch or two (3 to 5 cm). If too loose it will unwind continuously. If too tight the thread will not unwind at all.

Pour voir si la tension de la canette est correcte, tenir la boîte à canette suspendue par le fil (N° 50) et la secoure une fois. Si la tension est correcte, le fil sortira d'environ 3 à 5 cm. Si elle est trop lâche, il sortira sans arrêt. Si elle est trop serrée, il ne sortira pas du tout.

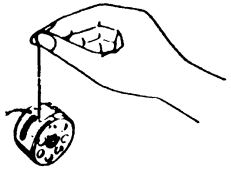

Needle, Thread and Fabric Chart

Your fabric will determine the choice of a needle and thread. The following table is a practical guide to needle and thread selection. Always refer to it before a new sewing project. And be sure to use the same size and type of thread in the bobbin as in the top thread supply.

FABRICS		THREAD	NEEDLES	
The fabrics below can be of any fiber: cotton, linen, silk, wool, synthetic, rayon, blends. They are listed as examples of weight.			TYPE	SIZE
Light-Weight	Batiste Chiffon Crepe	Cotton-wrapped Polyester 100% Polyester *Mercerized Size 60	2020 red shank	11/80 orange band
Medium-Weight	Corduroy Flannel Gabardine Gingham Linen Muslin Wool Crepe	Cotton-wrapped Polyester 100% Polyester *Mercerized Size 50 Nylon	2020 red shank	14/90 blue band
Medium-Heavy	Bonded Wovens Canvas Coating Denim Duck Sailcloth	Cotton-wrapped Polyester 100% Polyester *Mercerized Size 40 *"Heavy Duty"	2020 red shank 2020	16/100 purple band 18/110
Knits	Bonded Knits Double Knit Jersey Tricot	Cotton-wrapped Polyester Polyester Nylon	Ball-Point 2045 (With yellow band) Size 11/80, 14/90, 16/100	

* Do not use on stretch fabrics.

Tableau des aiguilles, fils et tissus

Le choix d'une aiguille et du fil correspondant à votre tissu est très important, pour obtenir des coutures parfaites et une bonne tenue de l'ouvrage. Le tableau des différents tissus, et le tableau ci-dessous, vous aideront à faire ce choix, avant d'entreprendre votre ouvrage. Utilisez, sauf cas particulier, le même fil pour l'aiguille et la canette.

TISSUS		FIL	AIGUILLES	
Les tissus ci-dessous peuvent être de n'importe quelle fibre: coton, lin, soie, laine, synthétique, rayonne, composite. Ils sont énumérés en fonction de leur poids.			TYPE	CALIBRE
LÉGERS	Batiste Gaze Crêpe	Polyester-coton 100% polyester *Mercerisé calibre 60	2020	11/80
MOYENS	Velours côtelé Flanelle Gabardine Guigan Toile de lin Mousseline Crêpe de laine	Polyester-coton 100% polyester *Mercerisé calibre 50 Nylon	2020	14/90
MOYENS-LOURDS	Tissus apprêtés Toile forte Tissu de manteau Toile de jean. Coutil Toile à voiles	Polyester-coton 100% polyester *Mercerisé calibre 40 *Fil fort	2020 2020	16/100 18/100
MAILLES	Mailles apprêtés Maille double Jersey Tricot	Polyester-coton Polyester Nylon	2045 Calibres 11/80, 14/90, 16/100	

* Non recommandés pour les tissus extensibles.

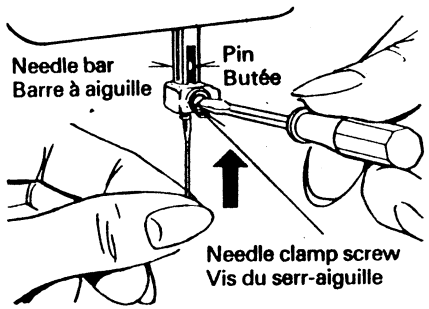

Changing the needle

1. Raise the needle bar to its highest position by turning the hand wheel toward you.
2. Loosen the needle clamp screw by turning it toward you.
3. Remove the needle by pulling it downward.
4. Insert the new needle into the needle clamp with the flat side away from you.
5. Push the needle up as far as it can go.
6. Tighten the needle clamp screw firmly with the screw driver.

Changement d'aiguille

1. Relever la barre à aiguille à sa position la plus haute en tournant le volant vers vous.
2. Desserrer la vis du serre-aiguille.
3. Enlever l'aiguille en la tirant vers le bas.
4. Insérer la nouvelle aiguille dans le serre-aiguille, avec la côté plat à l'arrière.
5. Pousser l'aiguille vers le haut, jusqu'à la butée.
6. Resserrer la vis du serre-aiguille fermement.

ZIGZAG STITCHING

Thread tension control

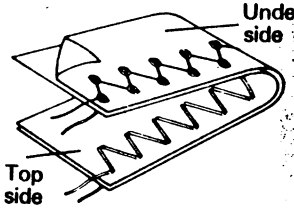

The top thread may appear on the under side depending on the thread, fabric and sewing speed, but the bobbin thread must never appear on the top of the fabric.

Stitch dial

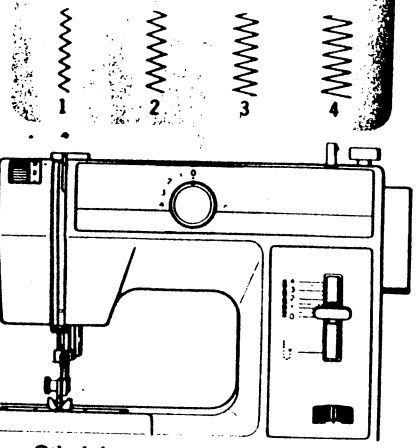

Stitch length lever

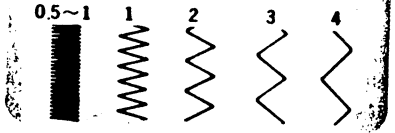

Satin stitch

Closely spaced zigzag stitch is called satin stitch. This is an attractive stitch which is used for embroidery and appliqué.

Set stitch length between 0.5 and 1.

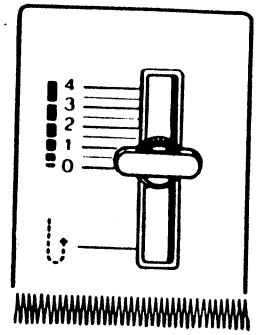

Turn the stitch width dial from 0-4-0 and decorative patterns will be achieved.

0—4—0→

0 — 4 0 — 4→

Stop the machine at this point and turn the dial back to "0".

POINT ZIGZAG

Controle de la tension du fil

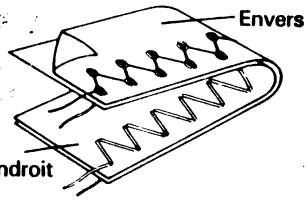

Le fil supérieur peut apparaître sur l'envers, en fonction du fil, du tissu et de la vitesse de couture, mais le fil de la canette ne doit jamais apparaître sur l'endroit.

Cadran de sélection de largeur du zigzag

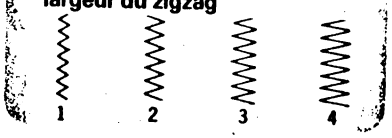

Bouton de longueur du point

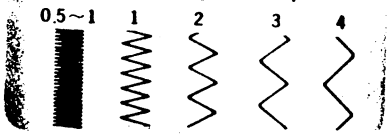

Point bourdon

Le point zigzag serré est appelé point de bourdon. C'est un point décoratif qui peut être utilisé pour la broderie et l'application.

Longueur du point: 0.5 à 1.

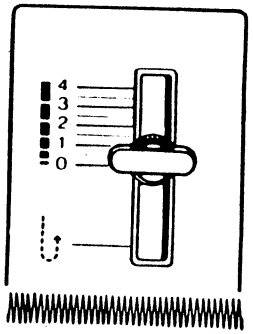

Tourner le cadran de largeur de point de 0 à 4 et inversement et des motifs décoratifs pourront être réalisés.

0—4—0→

0 — 4 0 — 4→

Arrêter la machine à ce point et remettre le cadran à "0".

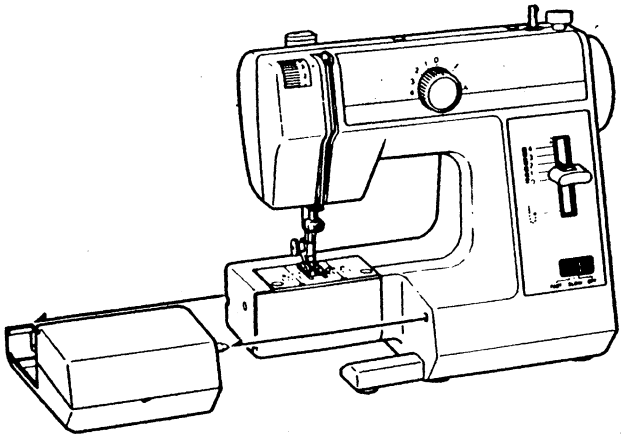

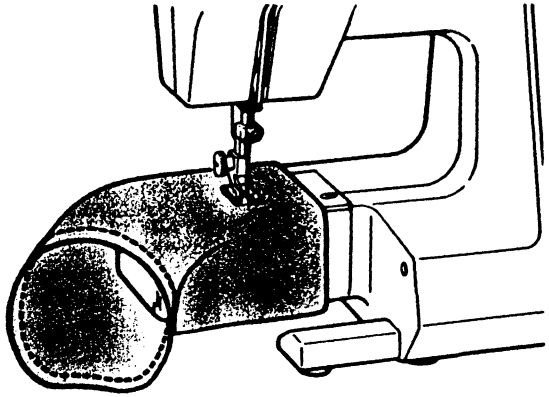

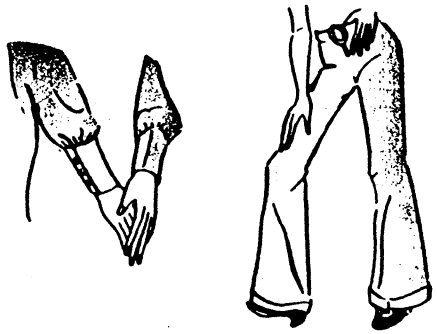

FREE-ARM SEWING

Your machine has a free arm for sewing sleeves, pants legs etc. For free-arm sewing, remove the extension table by pulling it to the left. Just slip the sleeve or pants leg onto the free arm.

COUTURE BRAS LIBRE

Votre machine possède un bras-libre pour coudre les manches, les jambes de pantalon, etc...

Pour la couture bras-libre, enlever la tablette en la tirant vers la gauche. Il ne vous reste plus qu'à glisser la manche ou la jambe sur le bras-libre.

MENDING STITCH

Mending stitch is ideal for mending tears, patching, sewing towelling, patchwork and attaching flat elastic.
It is a strong stitch because, it takes three short stitches where normal zig-zag takes one. For this reason it is highly recommended for overcasting. i.e. finishing a raw edge, on all types of fabric.

POINT POUR RACCOMMODER

Le point pour raccommoder est un point très solide car il est composé de trois points alors que le zig zag normal ne compte qu'un point.

Nous vous le conseillons fortement pour surjeter n'importe quelle sorte de tissu.

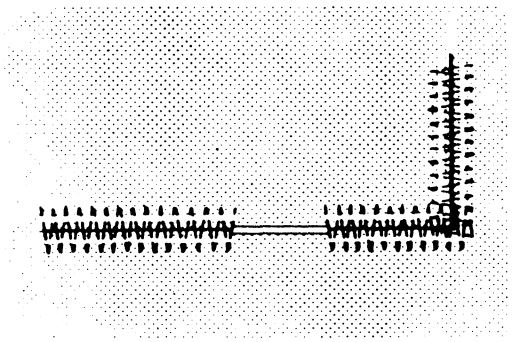

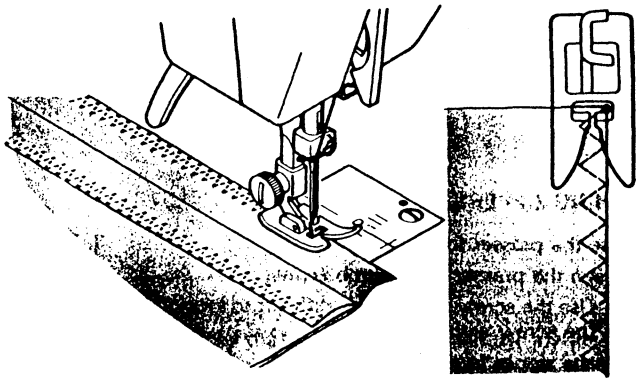

Mending a tear

Place the fabric with the beginning of the tear under the center of the presser foot and sew ensuring stitches catch either side of tear.

When repairing a three-cornered tear, stitch down each side to the center.

SETTINGS
Stitch length - 1 to 2

Reparer un accroc

Placer le pied de biche sur l'endroit du tissu, où commence la déchirure; coudre quelques points en s'assurant que les deux côtés de l'accroc soient reliés (pour renforcer, placer un petit bout de tissu fin en dessous).

Lorsque vous réparer un accroc à 3 côtés, coudre des extrémités vers le centre.

Réglages:
Largeur du zigzag: 1 à 2

Overcasting

Overcasting is simply finishing the raw edges of fabric to prevent fraying. Place material under the presser foot so that the needle pierces it just short of the outside edge.

SETTINGS
Stitch length - 3 to 4

Surfilage

Le surfilage est une finition simple des bordures du tissu pour éviter qu'elles ne s'effilochent.

Placer le bord du tissu sous le milieu du pied de biche, de façon que l'aiguille pique alternativement dans le tissu et dans le vide.

Réglages:
Longueur du point: 3 à 4

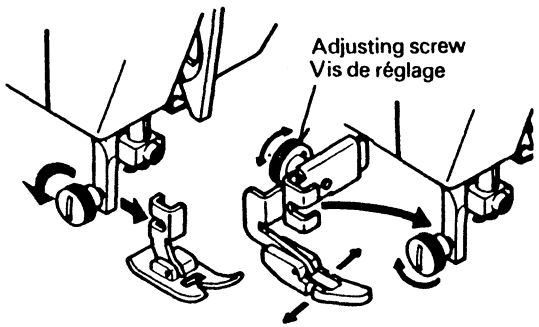

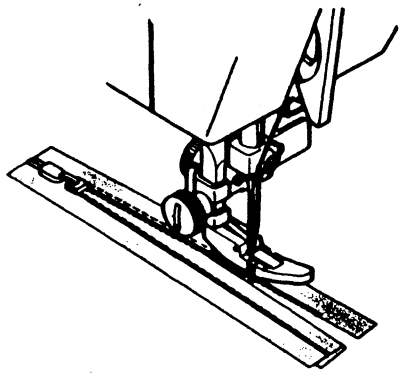

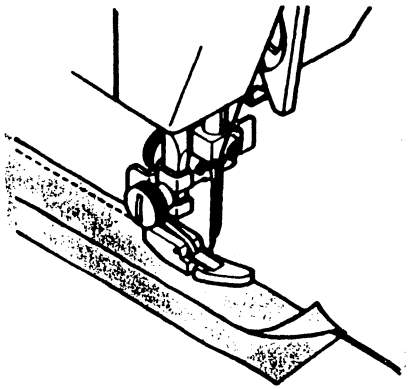

ATTACHING ZIPPERS

1. a. Raise the presser foot lifter.
   b. Loosen the presser foot thumb screw.
   NOTE: Use the screw driver if it is difficult to loosen the screw with your hand.
2. Attach the zipper foot.
   NOTE: Loosen the screw at the back of the foot and it can be slided to sew to the right or left side of the needle.
3. To sew the right side of the zipper, slide the foot to the right so that the needle passes through the small opening on the left side of the foot.
   To sew the left side, position the foot to the left of the needle.

SETTINGS
Stitch dial - 0 (straight stitch)
Stitch length - 1 to 3

CORDING

To make a cording for slipcovers, lingerie etc., cover a length of cord with a bias strip of fabric.

Position the foot to the left of the needle so that needle passes through the opening on the right side of the foot.

FIXER DES FERMETURES A GLISSIERES

1. a. Elever le pied de biche.
   b. Desserrer la vis du pied de biche.
   Note: Utiliser le tournevis s'il est trop difficile de desserrer la vis à la main.
2. Fixer le pied fermeture à glissières.
   Note: Desserrer la vis à l'arrière du pied et le faire coulisser à droite ou à gauche de l'aiguille.
3. Pour coudre le côté droit de la fermeture à glissières, faire glisser le pied à droite, de façon que l'aiguille pique dans la petite encoche à gauche du pied.
   Pour coudre à gauche positionner le pied à gauche de l'aiguille.

Réglages:
Séle teur de point: 0 (point droit)
Longueur du point: 1 à 3

POSE DE LA CORDELIERE

Pour faire une cordelière pour les couvre-lits, lingeries, etc..., glisser le cordonnet dans un biais de tissu.

Placer le pied à gauche de l'aiguille de façon que l'aiguille pique dans l'encoche située à droite du pied.

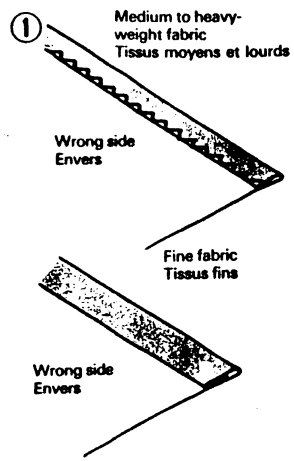

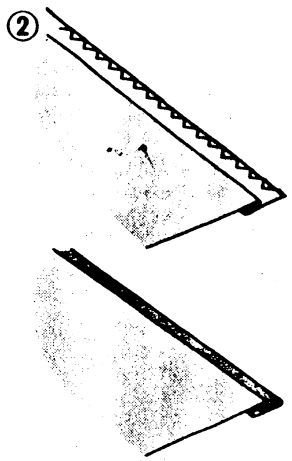

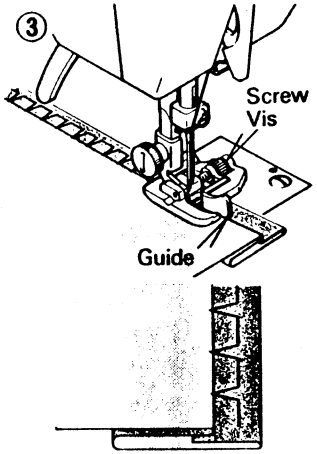

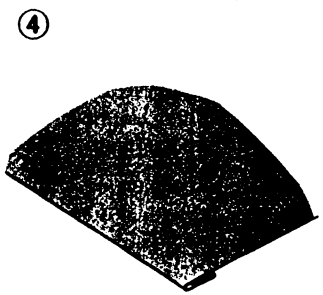

BLIND HEMS

1. First finish the raw edge. Do this by turning it up on fine fabrics and overcasting it on medium to heavyweight ones. Then turn the hem up the required depth and press.

SETTINGS
Stitch dial - ⊰
Stitch length - 4
Speed range - SLOW

2. Now fold the fabric as illustrated.

3. Attach the blind stitch foot. Place the fabric under the foot with the fold of the fabric against guide and slide it by turning screw so that the needle just pierces the fold when the needle swings to the left.

4. When completed, the stitching is almost invisible on the right side of the fabric.

OURLET INVISIBLE

1. D'abord surfiler les bords avec un zigzag, ensuite retourner l'ourlet sur la largeur désirée et repasser.

Réglages:
Sélecteur de point: ⊰
Longueur du point: 4
Vitesse: SLOW

2. Maintenant, replier le tissu comme illustré.

3. Remplacez le pied par celui de point invisible. Placez l'envers du tissu sous le pied. Abaissez le pied. Cousez de façon que le zig zag s'effectue sur la pliure.

4. Lorsque l'ourlet est terminé, les points sont presque invisibles sur l'endroit du tissu.

BUTTONHOLE MAKING/CONFECTION DES BOUTONNIERES

SETTINGS
Stitch length - 0.5 to 1
Speed range - SLOW

Réglages:
Longueur du point: 0,5 à 1
Vitesse: SLOW

* Always make a practice buttonhole on a scrap of the fabric you plan to use. Then try the buttonhole with the selected button.
* Use interfacing between the two layers of fabric.

* Toujours faire un essai sur une chute de tissu identique au vêtement que vous comptez utiliser. Ensuite essayer la boutonnière avec le bouton choisi.
* Utiliser de la triplure entre les deux épaisseurs de tissu.

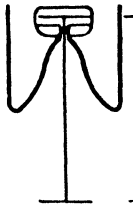

Carefully mark the buttonhole length on your garment and insert it under the foot.

Marquer la longueur de la boutonnière sur votre vêtement et l'insérer sous le pied.

Set zigzag width at 1½. Stitch to the end of the marking. Stop with the needle in the fabric at point A.

Toujours placer la largeur du zigzag sur 1½. Coudre jusqu'au bout du repère. Arrêter avec l'aiguille piquée dans le tissu au point A.

Set zigzag width at 2 and take one stitch to the left (point B).

Placer le zigzag à 2 et faire un point vers la gauche (point B).

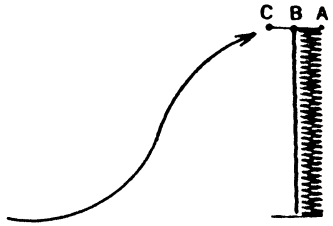

Raise the presser foot and turn the fabric with the needle in it. Lower the presser foot and take one stitch to the right (point C).

Soulever le pied de biche et tourner le tissu avec l'aiguille toujours piquée. Abaisser le pied de biche et faire un point à droite (point C).

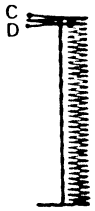

Set zigzag width at 4 and bartack at least four stitches. Stop at point D.

Placer la largeur du zigzag à 4 et faire 4 points au moins. Arrêter à D.

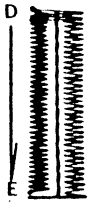

Set zigzag width at 1½ and stitch to the end of marking (point E).

Placer la largeur du zigzag à 1½ et coudre jusqu'au bout du repère (Point E).

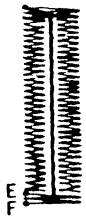

Set zigzag width at 4 and bartack at least four stitches. Stop at point F.

Placer la largeur du zigzag à 4 et faire 4 points au moins. Arrêter au point F.

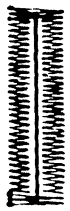

Set zigzag width at 0 and take a few stitches in reverse. Remove the fabric and cut the hole open.

Placer la largeur du zigzag à 0 et faire quelques points d'arrêt. Enlever le tissu et fendre la boutonnière.

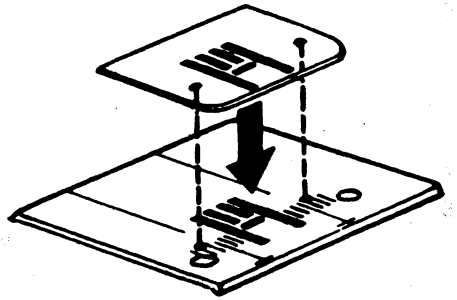

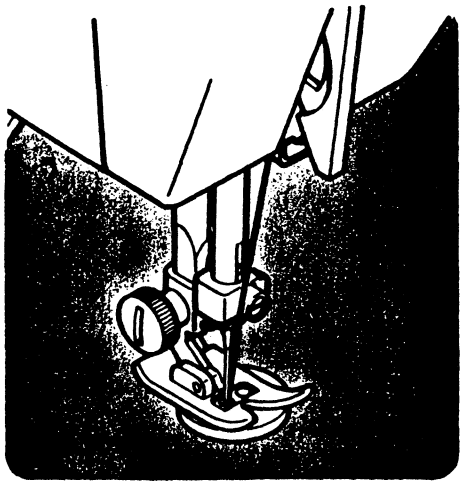

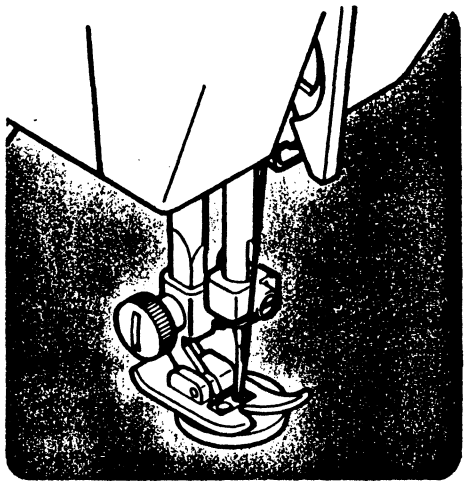

BUTTON SEWING

1. Insert the two pins on the feed cover plate into the two holes on the fabric feed area. The curved corners will be toward you when it is in place.

2. a. Set zigzag width at 0.
   b. Place the button on the fabric with two holes centrally situated under the slot in the presser foot.

3. a. Pierce the fabric through the hole on the left side of the button.
   b. Lower the presser foot.

4. a. Turn the hand wheel toward you until the needle is just above the button.
   b. Adjust the zigzag width so that the needle enters the right hole of the button.

5. Set the speed range at SLOW position and make six or more stitches ending on the left side.

6. a. Set the zigzag width at 0.
   b. Take about three stitches for fastening off.

COUDRE UN BOUTON

1. Insérer les deux tétons de la plaquette dans les trous de la plaque à aiguille. Les côtés arrondis seront tournés vers vous lorsque cette plaquette est en place.

2. a. Placer la largeur de zigzag à 0.
   b. Placer le bouton sur le tissu avec les deux trous bien positionnés sous la fente du pied de biche.

3. a. Piquer l'aiguille dans le trou de gauche.
   b. Abaisser le pied de biche.

4. a. Tourner le volant vers vous jusqu'à ce que l'aiguille soit juste au-dessous du bouton.
   b. Ajuster la largeur du zigzag à 3½ - 4, de façon que l'aiguille pique dans le trou droit du bouton.

5. Placer la vitesse sur "SLOW" et faire 6 points ou plus, en finissant à gauche.

6. a. Placer la largeur du zigzag à 0.
   b. Faire environ 3 points pour renforcer.

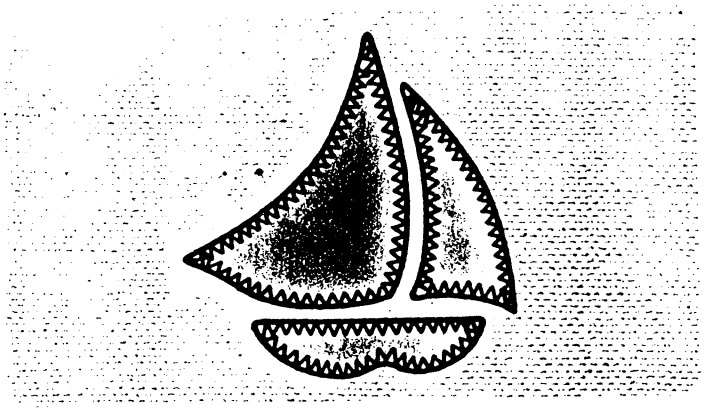

APPLIQUE

To appliqué a design on a sewing project or garment:

1. Pin or tack the appliqué to the top of your fabric.
2. Then use the satin stitch to attach permanently. You may want to use a contrasting color thread.

NOTE: For best results, be sure your satin stitch covers the bottom fabric and the top fabric.

SETTINGS
Stitch dial - 3
Stitch length - 1 to 2

APPLICATION

Pour fixer un dessin ou une esquisse sur un vêtement:

1. Epingler ou faufiler le tissu du dessin sur l'endroit du vêtement.
2. Ensuite utiliser le point de bourdon pour le fixer de façon permanente. Vous pouvez utiliser un fil de couleur.

Note: Pour de meilleurs résultats, vérifier que le point de bourdon couvre les deux tissus.

Réglages:
Sélecteur de point: 3
Longueur du zigzag: 1 à 2

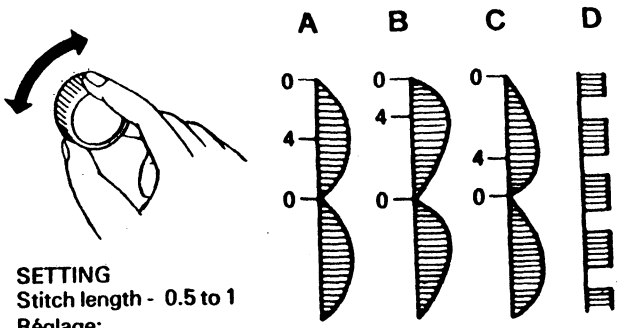

SETTING
Stitch length - 0.5 to 1
Réglage:
Longueur de point: 0,5 à 1

EMBROIDERY

Satin stitch can be used to produce many different designs and patterns.

A. Turn the stitch dial from 0-4-0 at a certain speed.
B. Turn the dial faster from 0 to 4 than 4 to 0.
C. Return it faster from 4 to 0 than 0 to 4.
D. Take several stitches with zigzag width at 4 and return the dial to 0 quickly.

BRODERIE

Le point bourdon peut être utilisé pour obtenir différents dessins et motifs.

A. Tourner le cadran de largeur du point de 0-4-0 à une certaine vitesse.
B. Tourner le cadran plus rapidement de 0 à 4 et ensuite de 4 à 0.
C. Retourner plus rapidement de 4 à 0 et de 0 à 4.
D. Faire plusieurs points avec la largeur du zigzag à 4 et ramener le cadran à 0 rapidement.

CARE FOR YOUR MACHINE

To ensure the best possible operation of your machine, it is necessary to keep the essential parts clean at all times.

Always disconnect the machine from power supply by removing the plug from the socket-outlet.

ENTRETIEN DE VOTRE MACHINE

Pour assurer les meilleures conditions de "travail" à votre machine, il est nécessaire de garder les pièces essentielles toujours propres.

Toujours débrancher la machine du secteur en enlevant la prise.

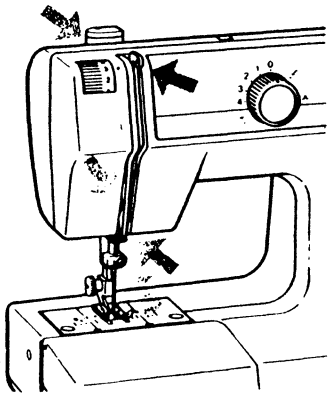

Cleaning the outer surface of the machine

1. Remove the lint from the thread guides with the lint brush as indicated by the arrows.
2. Clean the outer surface with a cloth. Dampen the cloth with a mild soap if necessary. Never use thinner or benzine.

Nettoyage de la surface exterieure de la machine

1. Enlever les bourres de tissu des guides-fils, à l'aide du pinceau comme indiqué par les flèches.
2. Nettoyer la surface extérieure avec un chiffon. Humidifier le chiffon avec un savon doux si nécessaire. Ne jamais utiliser de détergent ou d'essence.

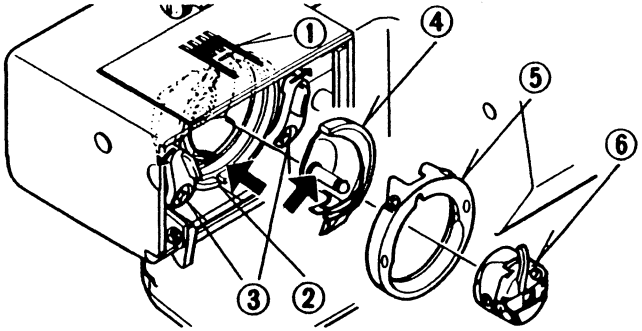

Cleaning the feed dogs and shuttle area

1. Raise the needle to its highest position.
2. a. Remove the bobbin case from the shuttle.
   b. Push aside the two shuttle keepers.
   c. Remove the shuttle race cover and shuttle.
3. Clean the feed dogs and shuttle area with the lint brush.
   NOTE: Put a drop of sewing machine oil on the center pin of the shuttle and shuttle race as indicated by the arrows.
4. a. Be sure the shuttle race forms a half moon on the left side of the machine.
   b. Holding the shuttle by its center pin, replace it so as to form a half moon on the right side.
   c. Slide the shuttle race cover back into position.
   d. Snap the shuttle keepers back into position.

(1) Feed dogs
(2) Shuttle race
(3) Shuttle keeper
(4) Shuttle
(5) Shuttle race cover
(6) Bobbin case

Nettoyage des griffes et du crochet

1. Relever l'aiguille à sa position la plus haute.
2. a. Enlever la boîte à canette de la coursière.
   b. Pousser de chaque côté les deux taquets.
   c. Enlever le couvercle de la coursière et le crochet.
3. Nettoyer les griffes et le crochet avec le pinceau.
   Note: Mettre une goutte d'huile pour machine à coudre sur le doigt au centre de la coursière, comme indiqué par la flèche.
4. a. Bien vérifier que la coursière forme une 1/2 lune à gauche de la machine.
   b. En tenant le crochet par le centre, le replacer pour reformer la 1/2 lune du côté droit.
   c. Positionner le cache-coursière correctement sur le crochet.
   d. Repousser les deux taquets à leur place pour tenir l'ensemble.

(1) Griffes
(2) Coursière
(3) Taquet
(4) Crochet
(5) Cache-coursière
(6) Boîte à canette

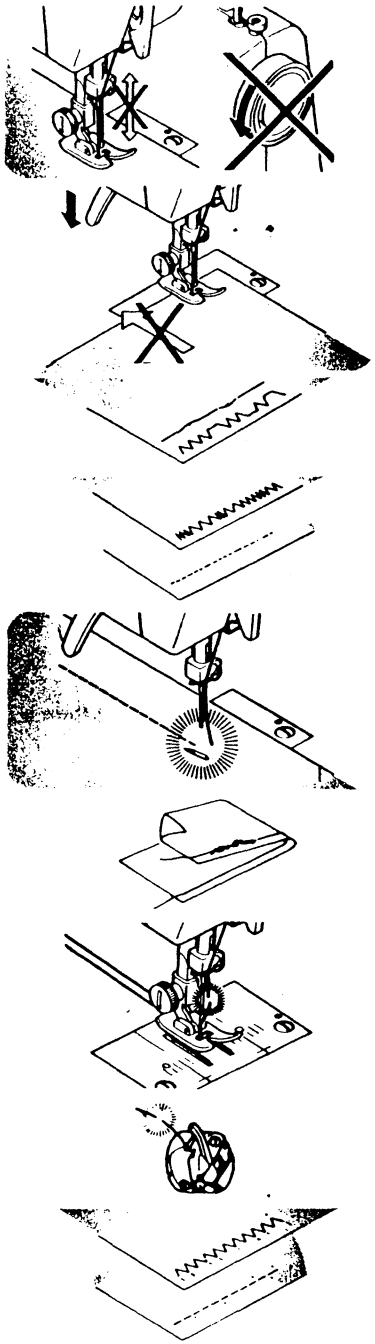

CHECK CHART FOR PERFORMANCE PROBLEMS

GENERAL PROBLEMS

Machine does not sew.

- Power line cord or foot switch is not connected. — See page 4.
- Power switch is turned off. — Set it at SLOW or FAST position.

Machine jams/knocks.

- Thread is caught in shuttle. — Clean shuttle (see page 23).
- Needle is damaged. — Replace needle (see page 14).

Fabric does not move.

- Presser foot is not lowered — Lower presser foot.
- Stitch length is set at 0. — Set it at 1 to 4.
- Feed cover plate is attached. — Remove feed cover plate.

STITCHING PROBLEMS

Machine skips stitches.

- Needle is not all the way up into needle clamp. — See page 14.
- Needle is bent or blunt. — Replace needle (see page 14).
- Machine is not threaded correctly. — See page 9.
- Thread is caught in shuttle. — Clean shuttle (see page 23).
- Fabric is a certain knit or synthetic. — Use blue shank needle (see page 14).

Stitches are irregular.

- Needle size is not correct for thread and fabric. — See page 14.
- Machine is not threaded correctly. — See page 9.
- Top thread tension is too loose. — See page 13.
- Fabric is being pulled or pushed against machine feeding action. — Guide it gently.
- Bobbin has not been wound evenly. — Rewind bobbin.

Needle breaks.

- Fabric is being pulled or pushed against machine feeding action. — Guide it gently.
- Needle size is not correct for thread and fabric. — See page 14.
- Needle is not all the way up into the needle clamp (see page 14).

THREAD PROBLEMS

Thread bunches.

- Top and bobbin threads are not drawn back under presser foot before starting seam. — Draw both threads back under presser foot about 4 inches (10 cm) and hold until a few stitches are formed.

Needle thread breaks.

- Machine is not threaded correctly. — See page 9.
- Top thread tension is too tight. — See page 13.
- Needle is bent. — Replace needle (see page 14).
- Needle size is not correct for thread and fabric. — See page 14.

Bobbin thread breaks.

- Bobbin case is not threaded correctly. See page 8.
- Lint accumulates in bobbin case or shuttle. — Remove lint (see page 23).

Fabric puckers.

- Top and bobbin thread tensions are too tight. — Adjust thread tensions (see page 13).
- Stitch length is too long for sheer or soft fabric. — Shorten stitch length.

VERIFICATION DES PETITS PROBLEMES DE COUTURE AVEC LE TABLEAU CI-DESSOUS

PROBLEMES GENERAUX

La machine ne coud pas:

- Le cordon électrique ou l'interrupteur pédale n'est pas branché — Voir page 4.
- Le régulateur est sur "OFF" — le placer sur SLOW ou FAST.

La machine patine ou fait des à-coups:

- Le fil est cassé dans la coursière — la nettoyer (voir page 23).
- L'aiguille est endommagée — remplacer l'aiguille (voir page 14).

Le tissu n'avance pas:

- Le pied de biche n'est pas abaissé — le descendre.
- La longueur du point est trop courte — l'augmenter.
- Le couvre-plaque à aiguille est en place — l'enlever.

PROBLEMES DE COUTURE

La machine saute des points:

- L'aiguille n'est pas enfoncée jusqu'à la butée — Voir page 14.
- L'aiguille est courbée ou épointée — la changer (voir page 14).
- La machine n'est pas correctement enfilée — Voir page 9.
- Le fil est cassé dans la coursière — nettoyer la coursière (voir page 23).
- Le tissu est en synthétique ou tricot — Utiliser une aiguille à talon bleu (voir page 14).

Les points sont irréguliers:

- La taille de l'aiguille n'est pas correcte pour le fil et le tissu — Voir page 14.
- La machine n'est pas enfilée correctement — Voir page 9.
- La tension supérieure est trop lâche — Voir page 13.
- Le tissu est tiré ou poussé dans le sens inverse des griffes - le guider correctement.
- La canette n'a pas été enroulée régulièrement — la refaire.

L'aiguille casse:

- Le tissu est tiré ou poussé dans le sens inverse des griffes — le guider correctement.
- La taille de l'aiguille n'est pas correcte pour le fil et le tissu (voir page 14).

PROBLEMES DE FIL

Les fils s'emmêlent:

- Les fils supérieur et inférieur ne sont pas tirés sous le pied de biche et vers l'arrière, avant de commencer les coutures — les maintenir pendant quelques points — prendre la précaution de remonter l'aiguille et le tendeur de fil à leur plus haute position.

Le fil de l'aiguille casse:

- La machine n'est pas correctement enfilée (voir page 9).
- La tension du fil supérieur est trop serrée — Voir page 13.
- L'aiguille est tordue — remplacer l'aiguille (voir page 14).
- La taille de l'aiguille n'est pas correcte pour le fil et le tissu (voir page 14).

Le fil de la canette casse:

- La boîte à canette n'est pas enfilée correctement — Voir page 8.
- La bourre du tissu s'est accumulée dans la boîte à canette ou la coursière — l'enlever (voir page 23).

Le tissu fronce:

- Les tensions des fils supérieur et inférieur sont trop serrées — les ajuster (voir page 13).
- La longueur du point est trop longue pour les tissus légers et fins — la réduire.